EIXO	Designação	PK inicial	PK final	Extensão do viaduto (m)
EIXO 3.2	Ponte sobre o Rio Mondego*	10,515.00	17,839.28	7,324.28
EIXO 4	Viaduto sobre a A1/IP1*	208,181.00	208,531.00	350.00
EIXO 5	Ponte sobre o Rio da Ponte	218,860.00	219,555.00	695.00
VARIANTE DE ANADIA	Viaduto sobre a Vala Real	2,535.00	2,875.00	340.00
VARIANTE DE ANADIA	Viaduto sobre a A1/IP1*	8,200.00	8,510.00	310.00
VARIANTE DE ANADIA	Ponte sobre o Rio Levira*	13,645.00	14,785.00	1,140.00
VARIANTE DE OLIVEIRA DO BAIRRO	Ponte sobre o Rio Levira*	3,925.00	4,660.00	735.00
VARIANTE DE OLIVEIRA DO BAIRRO	Viaduto de Vila Verde	5,245.00	6,160.00	915.00
VARIANTE DE OLIVEIRA DO BAIRRO	Viaduto de Silveira*	6,850.00	7,305.00	455.00
VARIANTE DE OLIVEIRA DO BAIRRO	Viaduto sobre a A1/IP1*	8,225.00	8,865.00	640.00
INTERLIGAÇÃO ILAO	Viaduto sobre a A1/IP1*	0.00	310.00	310.00
INTERLIGAÇÃO ILAO	Viaduto de Anca	2,275.00	3,355.00	1,080.00
INTERLIGAÇÃO E3.2-E3.1	Ponte sobre a Ribeira de Cernache	430.00	1,015.00	585.00
LIG. À LINHA DO NORTE DE TAVEIRO - EIXO 3.1	Ponte sobre a Ribeira de Reveles (VIA DUPLA)*	318.00	1,365.00	1,047.00
LIG. À LINHA DO NORTE DE TAVEIRO - EIXO 3.2	Ponte sobre a Ribeira de Reveles (VIA DUPLA)*	318.00	1,365.00	1,047.00
LIG. À LINHA DO NORTE DE TAVEIRO - INTERLIG. 3.2-3.1	Ponte sobre a Ribeira de Reveles (VIA DUPLA)*	318.00	1,365.00	1,047.00

* Viadutos que integram mais do que uma tipologia estrutural

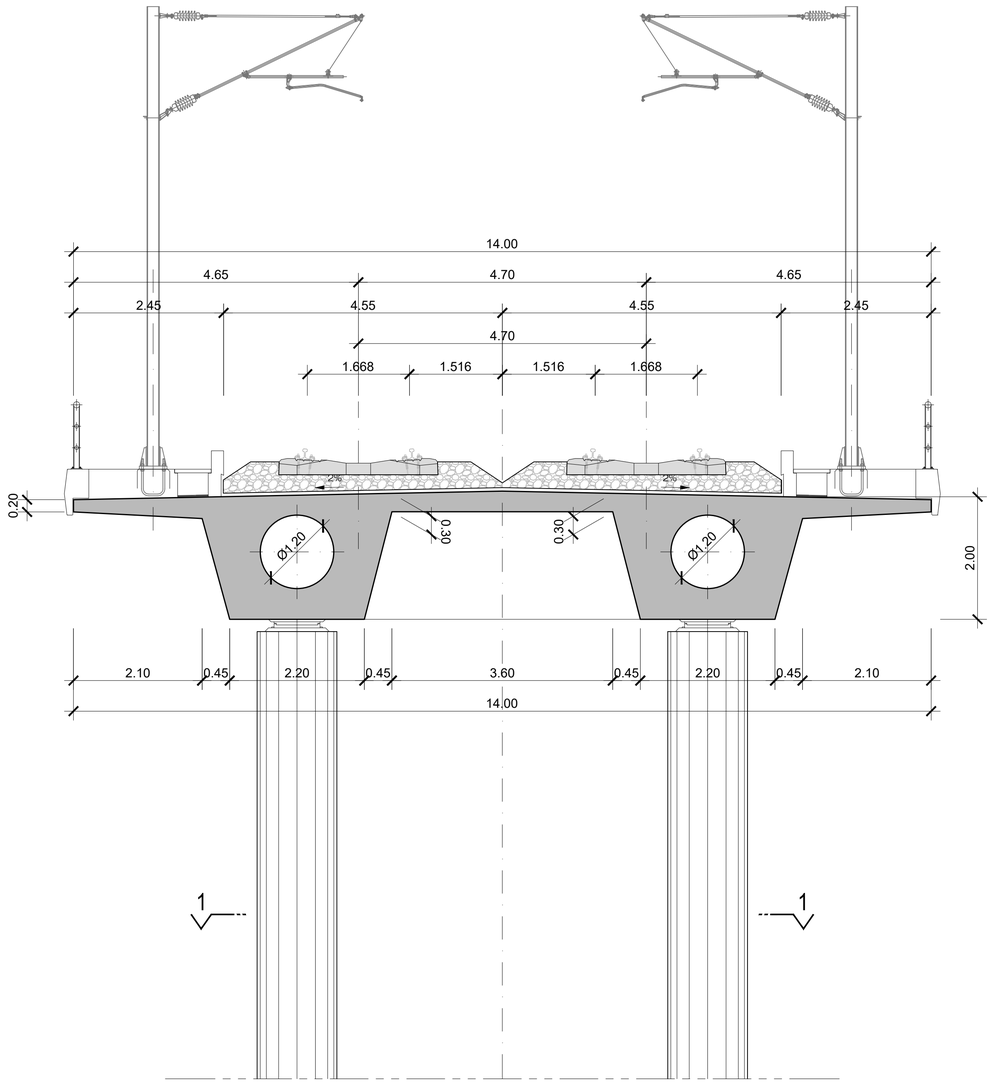

SECÇÃO TRANSVERSAL

ESCALA 1/50

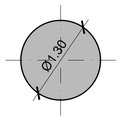

CORTE 1-1

ESCALA 1/50

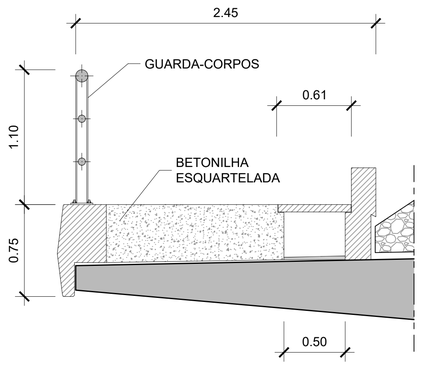

PORMENOR DO PASSEIO

ESCALA 1/25

2022/10/26

Infraestruturas de Portugal

Cofinanciado pela União Europeia

REV.	DESCRIÇÃO	ASS.	DATA

LINHA FERROVIÁRIA DE ALTA VELOCIDADE
ENTRE PORTO E LISBOA
LOTE B - TROÇO SOURE / AVEIRO (OIÃ)

	NOME:	RUB.	DATA:
PROJETOU:			
DESENHOU:			
VERIFICOU:			
APROVOU:			

Nº de Ordem no Projecto:

ESTUDO PRÉVIO

OBRAS DE ARTE ESPECIAIS - PONTES E VIADUTOS

VIA DUPLA (LINHA DE ALTA VELOCIDADE)

SECÇÃO TRANSVERSAL TIPO 1A

Nº SAP: VERSÃO:

DESENHO Nº: PF102B.P.02.10.00.010.00 VERSÃO:

Nº do Ficheiro: PF102B.P.02.10.00.010.00.dwg

ESCALAS: 1:50 1:25

FOLHA: 1/07